Compteurs électromécaniques à présélections

1 présélection, soustrayant

Affichage 5 digits, touche de remise à zéro

FS304, FS314, FS324

FS304 - Boîtier embrochable

Points forts

- **Compteur à 1 présélection**
- **Soustrayant**
- **Affichage 5 digits**
- **Avec touche de remise à zéro**

FS314 - Fixation frontale par vis

FS324 - Fixation par étrier

Caractéristiques électriques

Alimentation	24/110 VAC ±10 % (50/60 Hz) 230 VAC +6/-10 % (50/60 Hz) 24 VDC ±10 %
Taux d'ondulation	<48 %
Fréquence nominale	50 / 60 Hz
Rapport impulsion/pause	1:1
Durée de vie	100 millions d'impulsions
Présélection	1 présélection
Contact de sortie	Microrupteur à contact inverseur
Pouvoir de coupure	100 VA / 30 W
Durée de vie du contact	1 million de manœuvres
Suppression d'étincelle	Recommandé pour charge inductive
Conformité DIN EN 61010-1	Classe de protection II Surtension catégorie II Degré de pollution 2
Emission	DIN EN 61000-6-4
Immunité	DIN EN 61000-6-2

Sous réserve d´erreurs, de modifications techniques.

Compteurs électromécaniques à présélections

1 présélection, soustrayant

Affichage 5 digits, touche de remise à zéro

FS304, FS314, FS324

Caractéristiques mécaniques

Affichage	Chiffres blancs sur fond noir
Nombre de digits	5 digits
Hauteur des digits	4,5 mm
Mode de comptage	1 impulsion = 1
Avance	Soustrayant par 1/2 pas
Plage de mesure	99 999
Repositionnement	Manuel par touche de remise à zéro
Température ambiante	0...+45 °C
Température de stockage	-20...+70 °C
Humidité relative	80 % sans condensation
Protection DIN EN 60529	IP 41
Raccordement	Par cosses ou picots à souder
Poids	150 g
Matière	Boîtier: Noryl PPO, noir
FS304	
Type de boîtier	Boîtier embrochable
Fixation	Boîtier embrochable
Dimensions L x H x P	50 x 50 x 85,9 mm
Découpe	50 x 50 mm
Profondeur d'encastrement	85,9 mm
FS314	
Type de boîtier	Encastrable
Fixation	Frontale par 2 vis
Dimensions L x H x P	60 x 75 x 61 mm
Découpe	51 x 51 mm
Profondeur d'encastrement	77,5 mm
FS324	
Type de boîtier	Encastrable
Fixation	Par étrier
Dimensions L x H x P	53,2 x 53,2 x 61 mm
Découpe	51 x 51 mm
Profondeur d'encastrement	77,5 mm

Schéma de raccordement

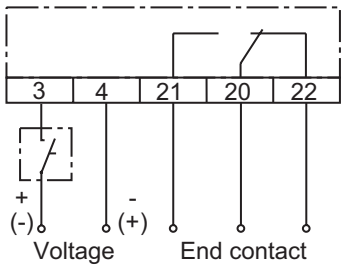

Niveaux électriques

Comptage	Tension DC	Tension AC
Puissance	2,2 W	2,4 VA
Temps d'impulsion min.	25 ms	50 ms
Temps de pause min.	25 ms	50 ms
Temps d'activation (25 °C)	100 %	100 %

Accessoires

Plaque avant pour FS304	
Z 100.02A	Plaque frontale avec protection PVC, pour boîtier embrochable 50 x 50 mm
Face avant pour FS304	
Z 102.01A	Cadre frontal avec protection plexi et bouton d'ouverture
Z 102.02A	Cadre frontal avec protection plexi et serrure d'ouverture
Z 107.02A	Cadre frontal, ouverture 50 x 50 mm

Sous réserve d´erreurs, de modifications techniques.
14.5.2014

Compteurs électromécaniques à présélections

1 présélection, soustrayant

Affichage 5 digits, touche de remise à zéro

FS304, FS314, FS324

Références de commande

Boîtier embrochable

FS304. | **550A** | | **B** |

Affichage
B 5 digits 99999

Alimentation
A3 24 VDC
A5 24 VAC
A8 110 VAC
A9 230 VAC

Repositionnement
550A Avec touche de remise à zéro

Cadre frontal, fixation par vis

FS314. | **550A** | | **B** |

Affichage
B 5 digits 99999

Alimentation
A3 24 VDC
A5 24 VAC
A8 110 VAC
A9 230 VAC

Repositionnement
550A Avec touche de remise à zéro

Cadre frontal, fixation par étier

FS324. | **550A** | | **B** |

Affichage
B 5 digits 99999

Alimentation
A3 24 VDC
A5 24 VAC
A8 110 VAC
A9 230 VAC

Repositionnement
550A Avec touche de remise à zéro

Sous réserve d´erreurs, de modifications techniques.
14.5.2014

Dimensions

FS304 - Boîtier embrochable

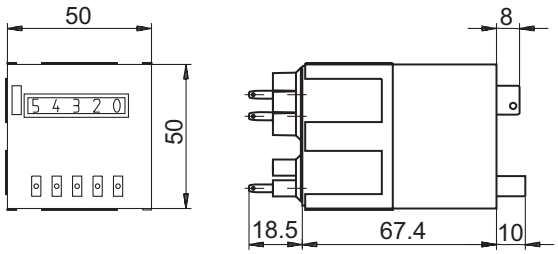

FS314 - Fixation frontale par 2 vis

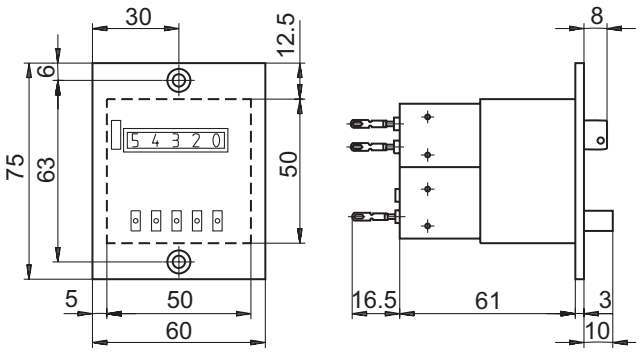

FS324 - Fixation par étrier

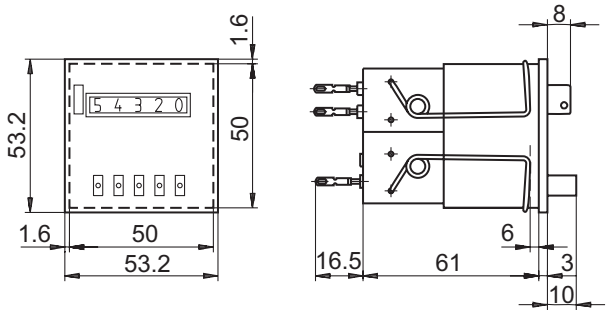

14.5.2014 Sous réserve d´erreurs, de modifications techniques.