Lampes à LED pour machines

SPOT LED 003 - MCTFL 3 N 112462007-00091926

Waldmann
ENGINEER OF LIGHT.

Equipement	3 x diode électroluminescente Température de couleur blanc lumière du jour , 5300-6000 K, Indice de rendu des couleurs (IRC)=75
Appareillage	transformateur électronique intégré dans la fiche
Tension d'alimentation	100-240 V ; 50-60 Hz
Puissance absorbée	env. 10 W
Indice de protection	IP 20 (65)
Classe de protection	II
Mode d'allumage	commutable
Commande	interrupteur
Tête du luminaire	
matériaux	aluminium
surface	anodisé
Colori du corps du luminaire	noir
Protection des sources	protection en verre
Mât/bras articulés	
matériaux	flexible métallique
Coloris bras articulés	noir foncé
Compensation d'articulation	friction
Poids (net)	env. 1.6 kg
Cordon d'alimentation	env. 2.7 m; Fiche secteur BS 1363 CEE 7/XVI NEMA 1-15P
Fixation	embase universelle (accessoire), fixation magnétique (accessoire), pince pour fixation sur table (accessoire), équerre murale (accessoire)
Particularités	Spot avec angle de diffusion 10°

BS 1363

CEE 7/XVI

NEMA 1-15P

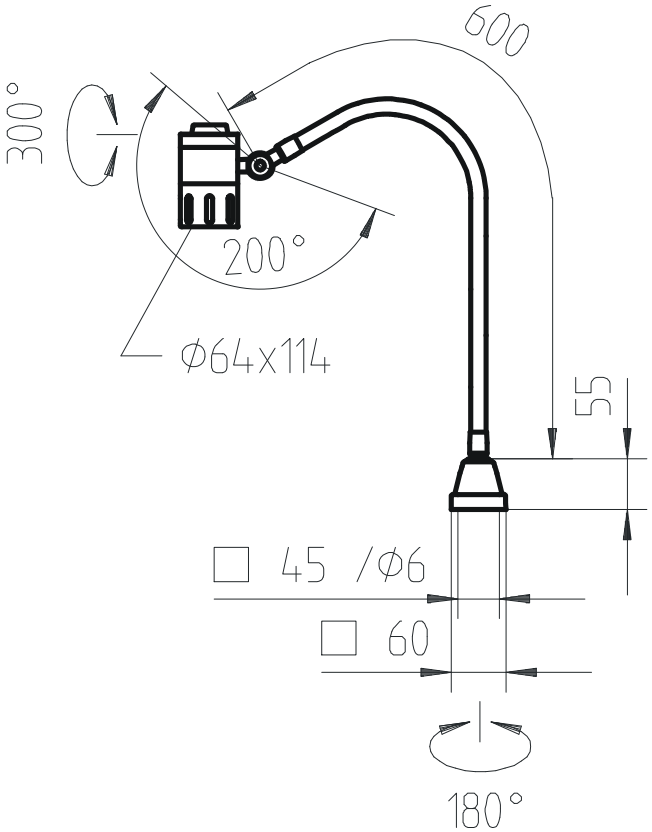

Puissances lumineuses

Mode de mesure: d=50cm

Emin: 164 lx
Em: 3056 lx
Emax: 19959 lx

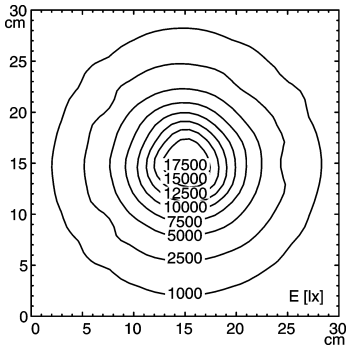

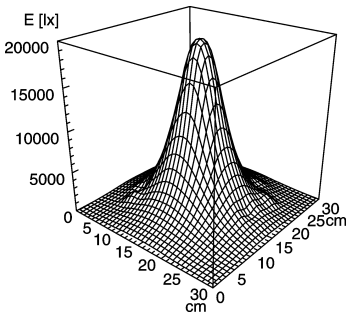

Sous réserve de modifications techniques

Les modules LED et les unités d'éclairage peuvent varier en terme de puissance lumineuse et de température de couleur (Binning).

www.waldmann.com

© 10.2012 H. Waldmann GmbH & Co. KG