BLS 18E-XX-1P-E5-X-S4

Barrage optique unidirectionnel, émetteur

BALLUFF
sensors worldwide

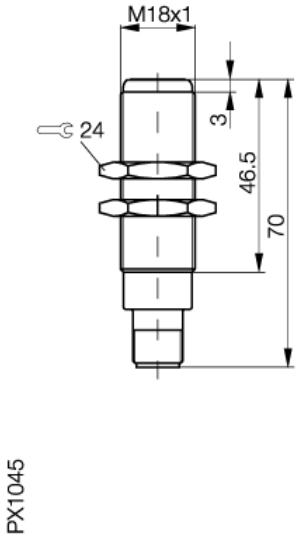

Données électriques

Raccordement	Connecteur S4 (M12)
Tension d'isolement nominale (Ui)	250 AC
Catégorie d'utilisation	DC 13
Tension d'emploi nominale	24 DC V
Tension d'emploi UB min.	10 V
Tension d'emploi UB max.	30 V
Ondulation résiduelle incl.	15 % max. de UB

Données mécaniques

Diamètre	M18x1
Matériau de la face sensible	Verre
Matériau du boîtier	Acier inoxydable 1.4571
Portée d'emploi max.	16000 mm
Format	M18x1
Portée de travail max.	16000 mm
Température ambiante max.	75 °C
Température ambiante min.	-5 °C
Poids	40 g

Données générales

Type de capteur	Barrage optique unidirectionnel, émetteur

Texte

Barrage optique unidirectionnel, M18x70, portée de travail 16000 mm, connecteur S4 (M12)

Données optiques

Source lumineuse, type de lumière	infrarouge
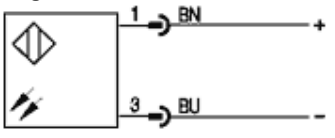
diagramme de connexion