Lampe universelle pour poste de travail

ST 124

Equipement	1 x lampe fluocompacte TC-LEL 24 W blanc neutre 4000 K, Energieeffizienzklasse B
Appareillage	ballast conventionnel
Tension d'alimentation	230 V , 50 Hz
Indice de protection	IP 20
Classe de protection	I
Mode d'allumage	commutable
Commande	interrupteur
Tête du luminaire	
matériaux	profil aluminium
surface	anodisé
Corps du luminaire	aluminium anodisé
Mât/bras articulés	
matériaux	tube en acier
surface	laqué
Coloris bras articulés	argent
Compensation d'articulation	ressort
Poids (net)	env. 3.5 kg
Cordon d'alimentation	env. 3 m, fiche secteur 2P+T
Fixation	embase universelle (accessoire)~pince pour fixation sur table (accessoire)~équerre murale (accessoire)
Dispositif anti-éblouissement	grille parabolique métallisée
N° Article	110801000-00048532

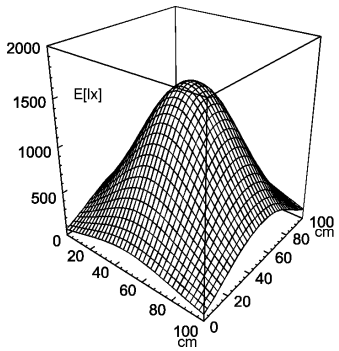

Emin: 70 lx
Em: 633 lx
Emax: 1564 lx

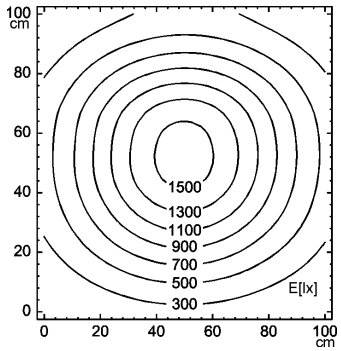

Mode de mesure: d=50cm

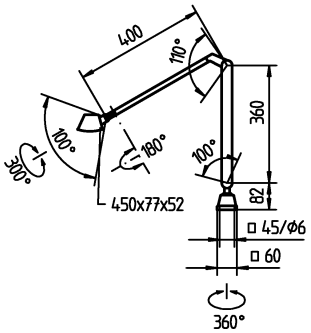

© 05.2011 H. Waldmann GmbH & Co. KG