BES M18MI-PSC50B-S04K
BES0087
Capteurs inductifs

PNP
Contact à fermeture (NO)
possibilité de montage noyé

BALLUFF
sensors worldwide

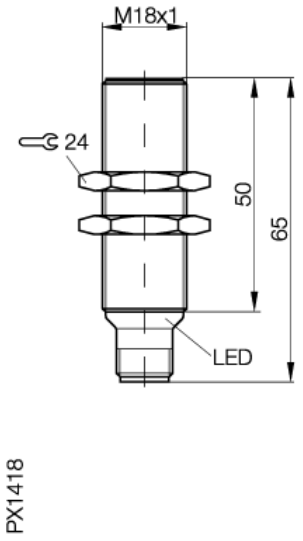

Données électriques

Raccordement	Connecteur S4 (M12)
Tension d'emploi nominale DC	24 DC V
Courant d'emploi nominal (Ie)	200 mA
Retard à l'amorçage max. (tv)	30 ms
Exécution électrique	DC, tension continue
Catégorie d'utilisation	DC 13
Hystérésis max. (H)	15 %
Courant à vide dét. occulté	15 mA
Courant à vide non occulté	15 mA
Courant résiduel max. (Ir)	20 µA
Ondulation résiduelle max. de Ue	15 %
Sortie de commutation	PNP
Fonction de commutation	Contact à fermeture (NO)
Fréquence de commutation (f)	700 Hz
Chute de tension statique max.	2,5 V
Tension d'emploi max. DC (UB)	30 V
Tension d'emploi min. DC (UB)	12 V

Données mécaniques

Nombre de conducteurs	3 fils
Couple de serrage	35 Nm
Portée nominale (sn)	5 mm
Diamètre	M18x1 mm
Portée de travail (Sa)	0...4,0 mm
Conditions de montage mécaniques	possibilité de montage noyé
Température ambiante max.	+70 °C
Température ambiante min.	-25 °C
Degré de pollution	3
Matériau de la face sensible	PA 12
Matériau boîtier	CuZn, nickelé
Reproductibilité (R)	5 %

Données générales

Visualisation d'état	oui
Protection contre les courts-circuits	oui
Marque	GlobalProx
Classe de protection	2
Protection contre l'inversion de polarité	oui
Homologation	CE,ULZ1

diagramme de connexion

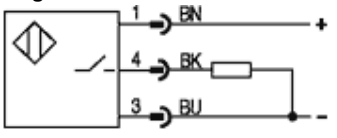

Connecteur